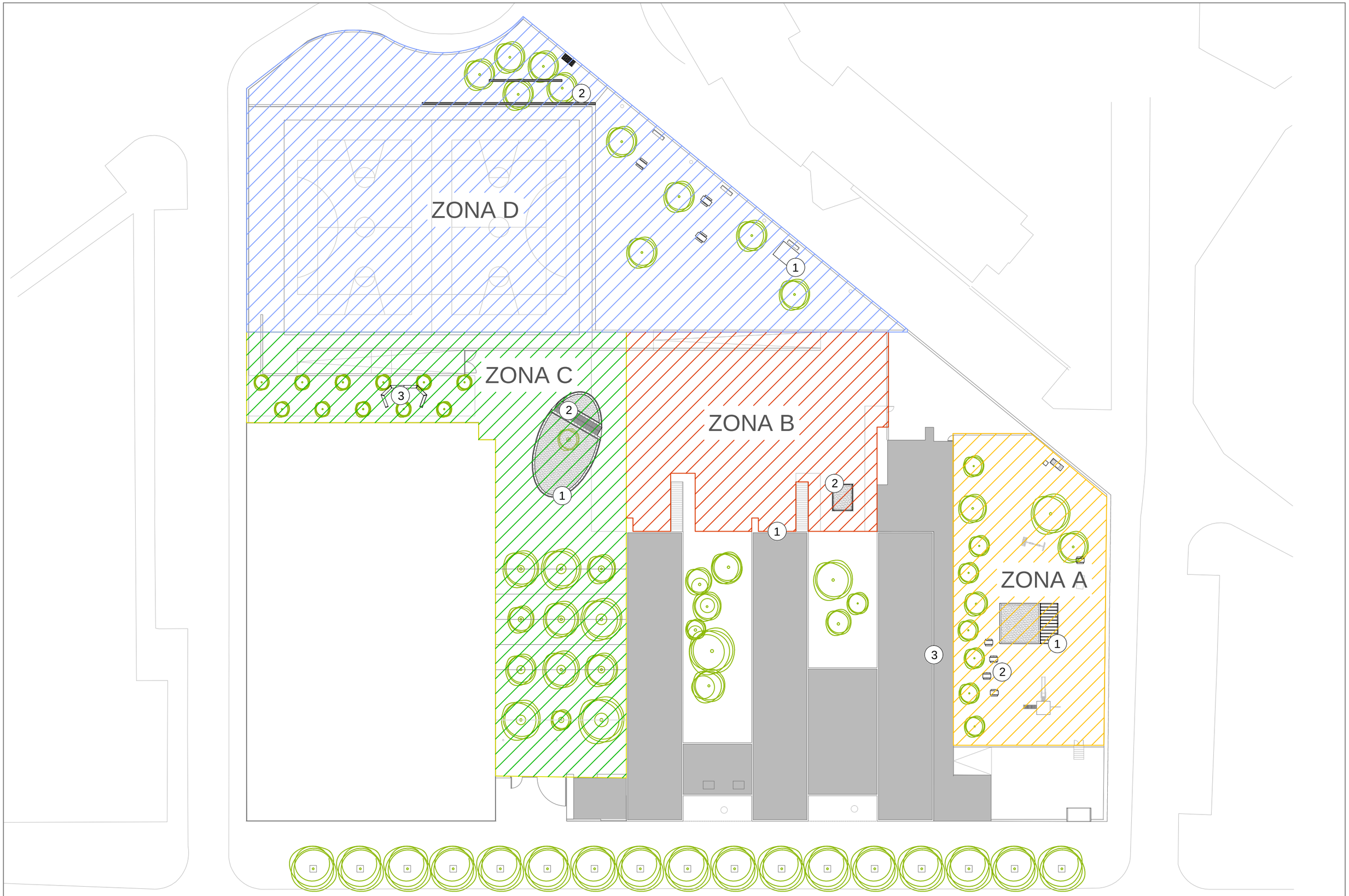

Ajuntament d'Olesa de Montserrat	TÍTOL DEL PROJECTE PROJECTE PATI ESCOLA SANT BERNAT	EMPLAÇAMENT ESOLCA SANT BERNAT OLESA DE MONTSERRAT	ESCALA E 1/1000 E 1/100 ORIGINALS A3	NOM DEL PLÀNOL: ELEMENT	DATA: ABRIL 2021	PLÀNOL NÚM. 01

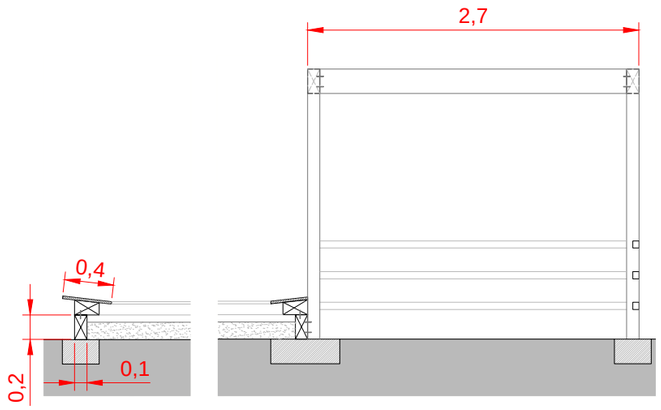

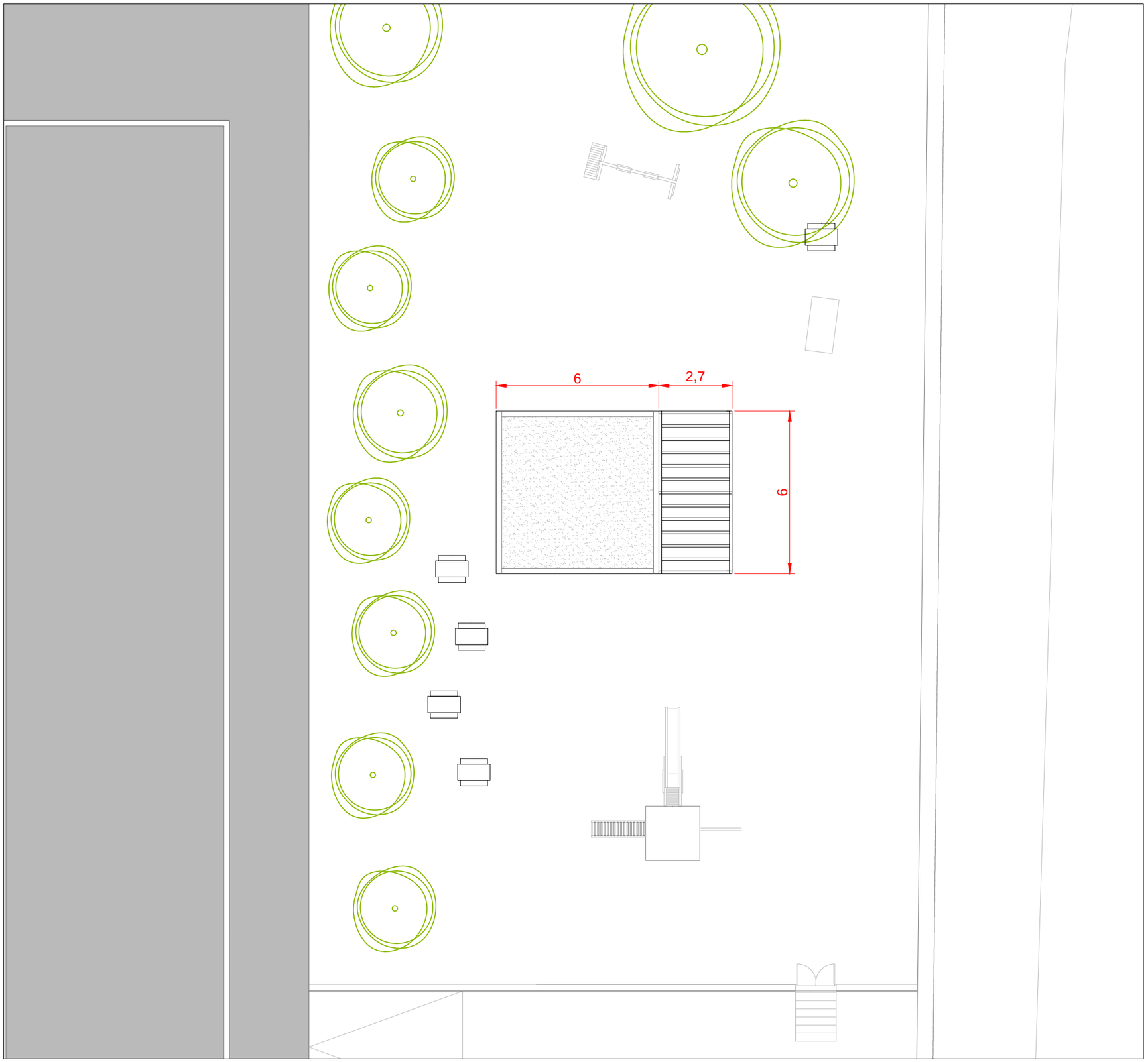

Ajuntament d'Olesa de Montserrat	TÍTOL DEL PROJECTE PROJECTE PATI ESCOLA SANT BERNAT	EMPLAÇAMENT ESOLCA SANT BERNAT OLESA DE MONTSERRAT	ESCALA E 1/1500 E 1/150 E 1/50 ORIGINALS A3	NOM DEL PLÀNOL: ELEMENT	DATA: ABRIL 2021	PLÀNOL NÚM. 02

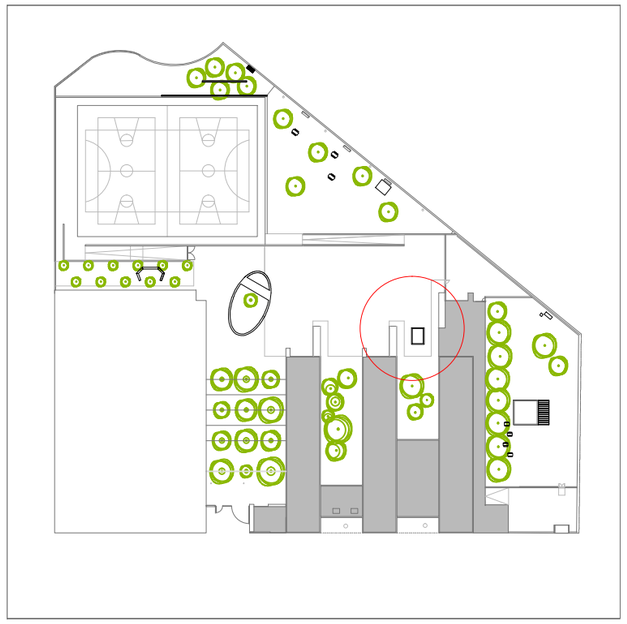

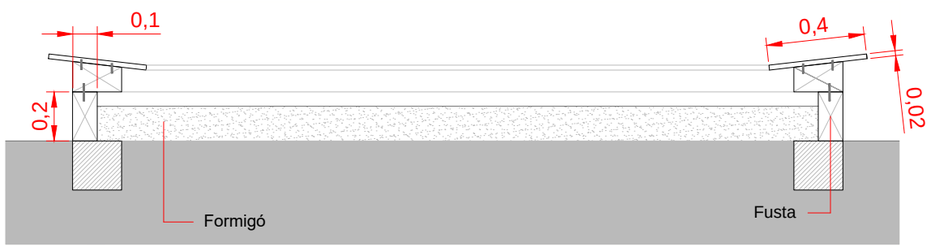

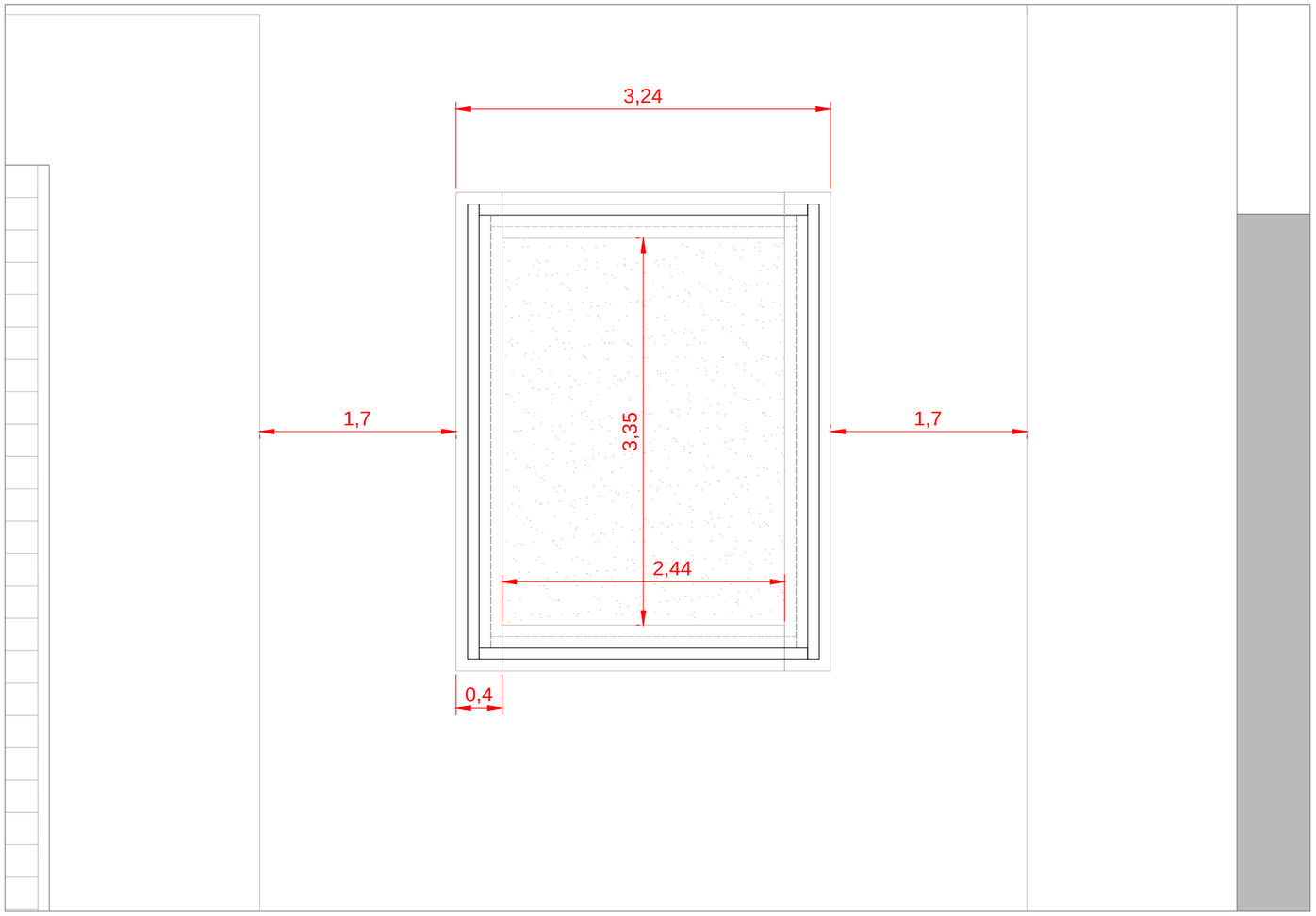

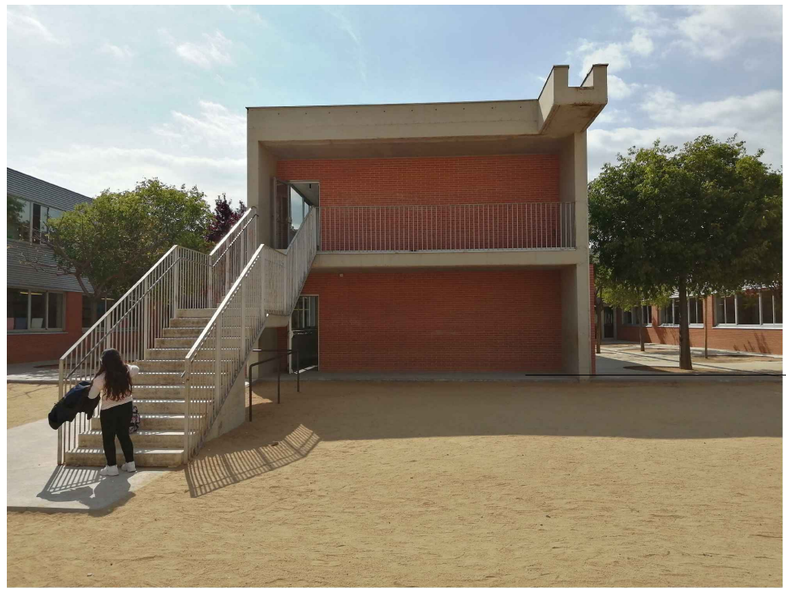

3 PISSARRES PER EXTERIOR
COLLADES A LA PARET.
200cm X120 cm

Ajuntament d'Olesa de Montserrat	TÍTOL DEL PROJECTE	EMPLAÇAMENT	ESCALA	NOM DEL PLÀNOL:	DATA:	PLÀNOL NÚM.
	PROJECTE PATI ESCOLA SANT BERNAT	ESOLCA SANT BERNAT OLESA DE MONTSERRAT	E 1/1500 E 1/50 E 1/25 ORIGINALS A3	ELEMENT	ABRIL 2021	03

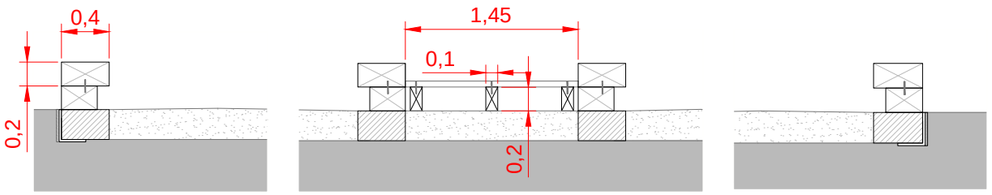

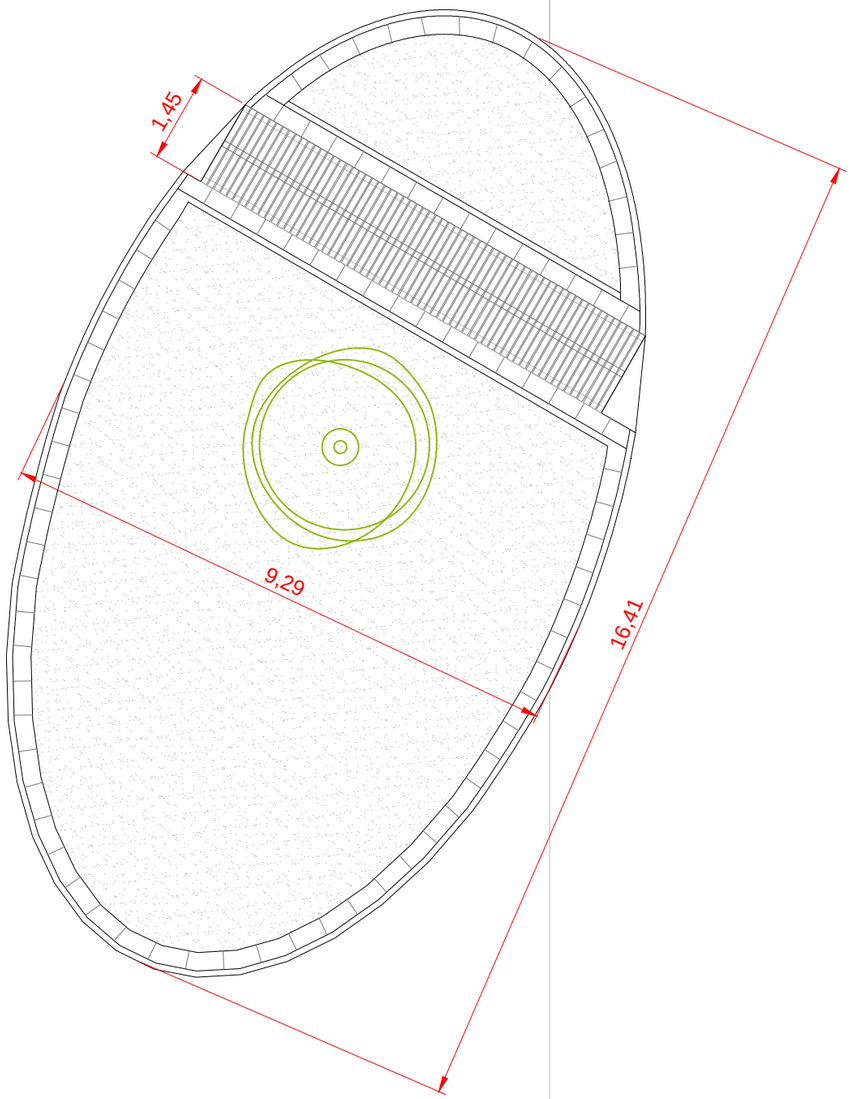

Ajuntament d'Olesa de Montserrat	TÍTOL DEL PROJECTE PROJECTE PATI ESCOLA SANT BERNAT	EMPLAÇAMENT ESOLCA SANT BERNAT OLESA DE MONTSERRAT	ESCALA E 1/1500 E 1/100 E 1/50 ORIGINALS A3	NOM DEL PLÀNOL: ELEMENT PERIMETRE OLIVERA	DATA: ABRIL 2021	PLÀNOL NÚM. 04

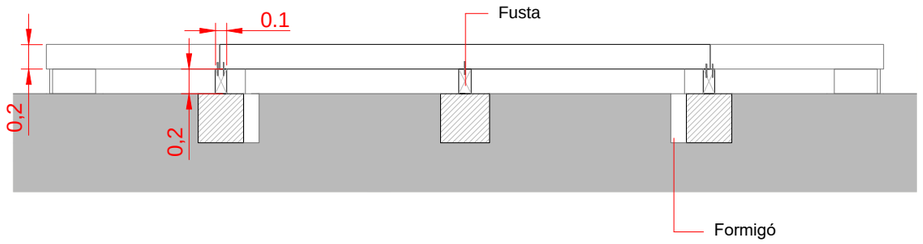

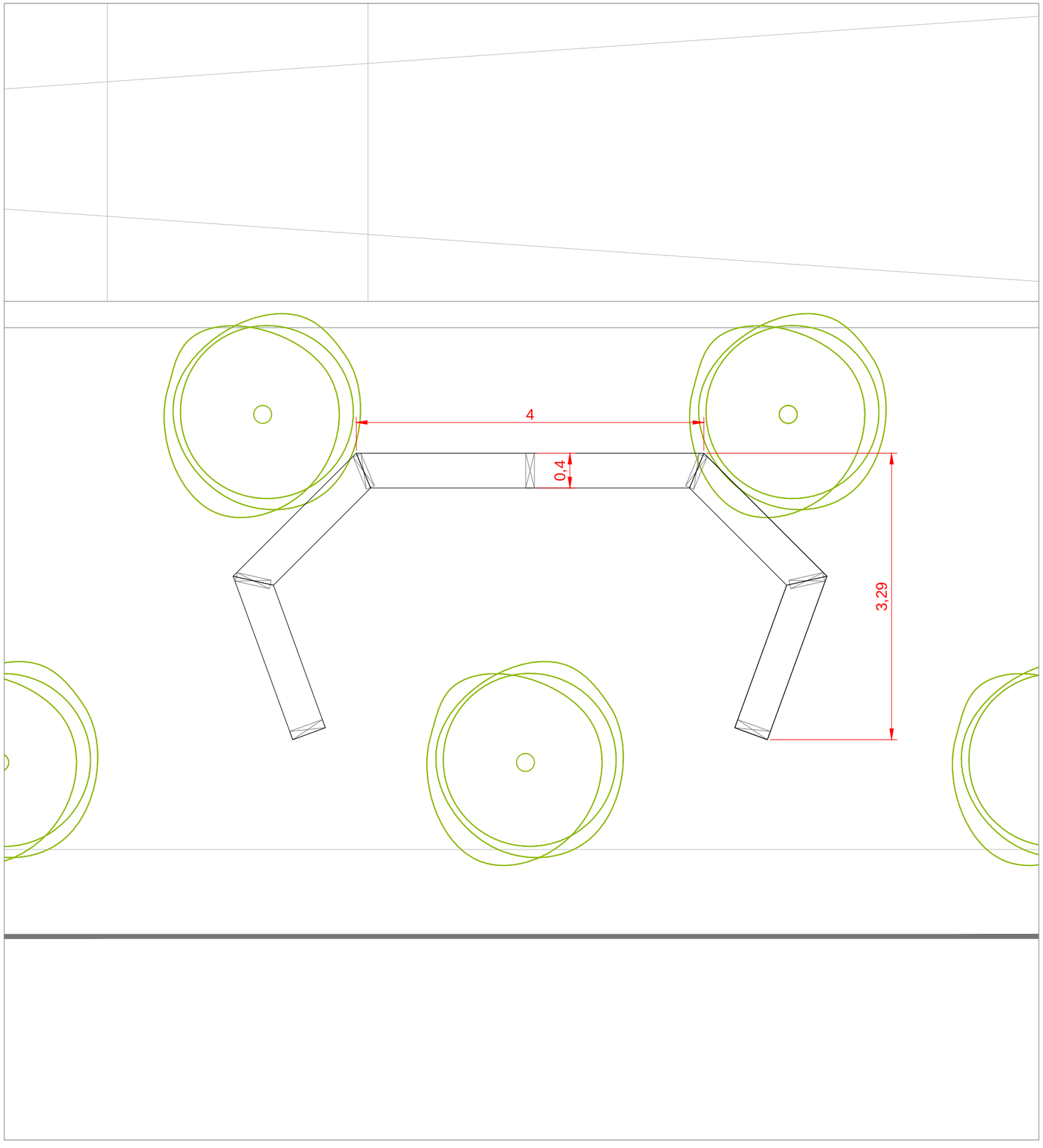

Ajuntament d'Olesa de Montserrat	TÍTOL DEL PROJECTE PROJECTE PATI ESCOLA SANT BERNAT	EMPLAÇAMENT ESOLCA SANT BERNAT OLESA DE MONTSERRAT	ESCALA E 1/1000 E 1/50 ORIGINALS A3	NOM DEL PLÀNOL: ELEMENT	DATA: ABRIL 2021	PLÀNOL NÚM. 05

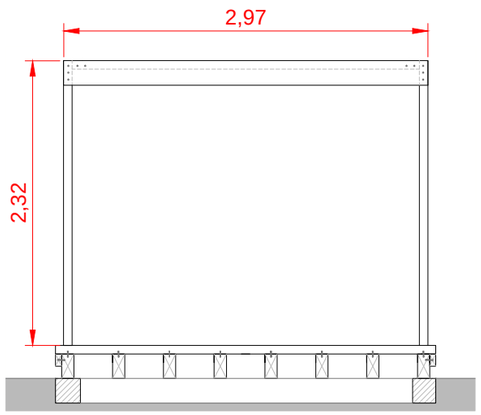

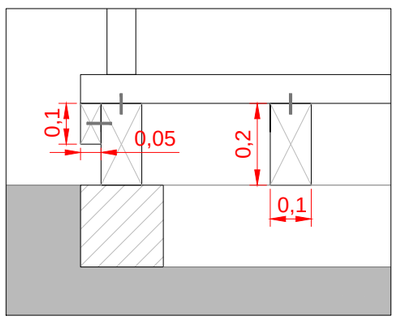

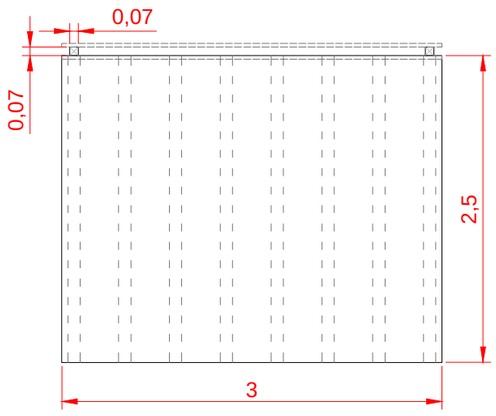

Ajuntament d'Olesa de Montserrat	TÍTOL DEL PROJECTE PROJECTE PATI ESCOLA SANT BERNAT	EMPLAÇAMENT ESOLCA SANT BERNAT OLESA DE MONTSERRAT	ESCALA E 1/1500 E 1/200 E 1/50 ORIGINALS A3	NOM DEL PLÀNOL: ELEMENT	DATA: ABRIL 2021	PLÀNOL NÚM. 06

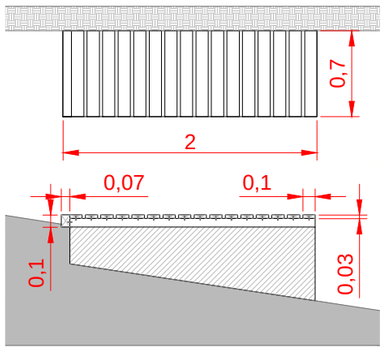

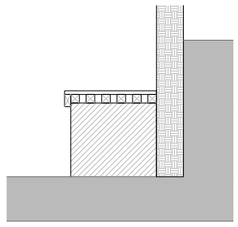

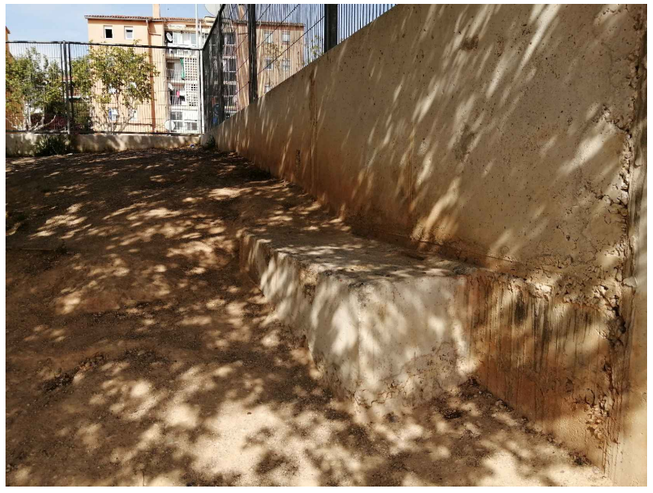

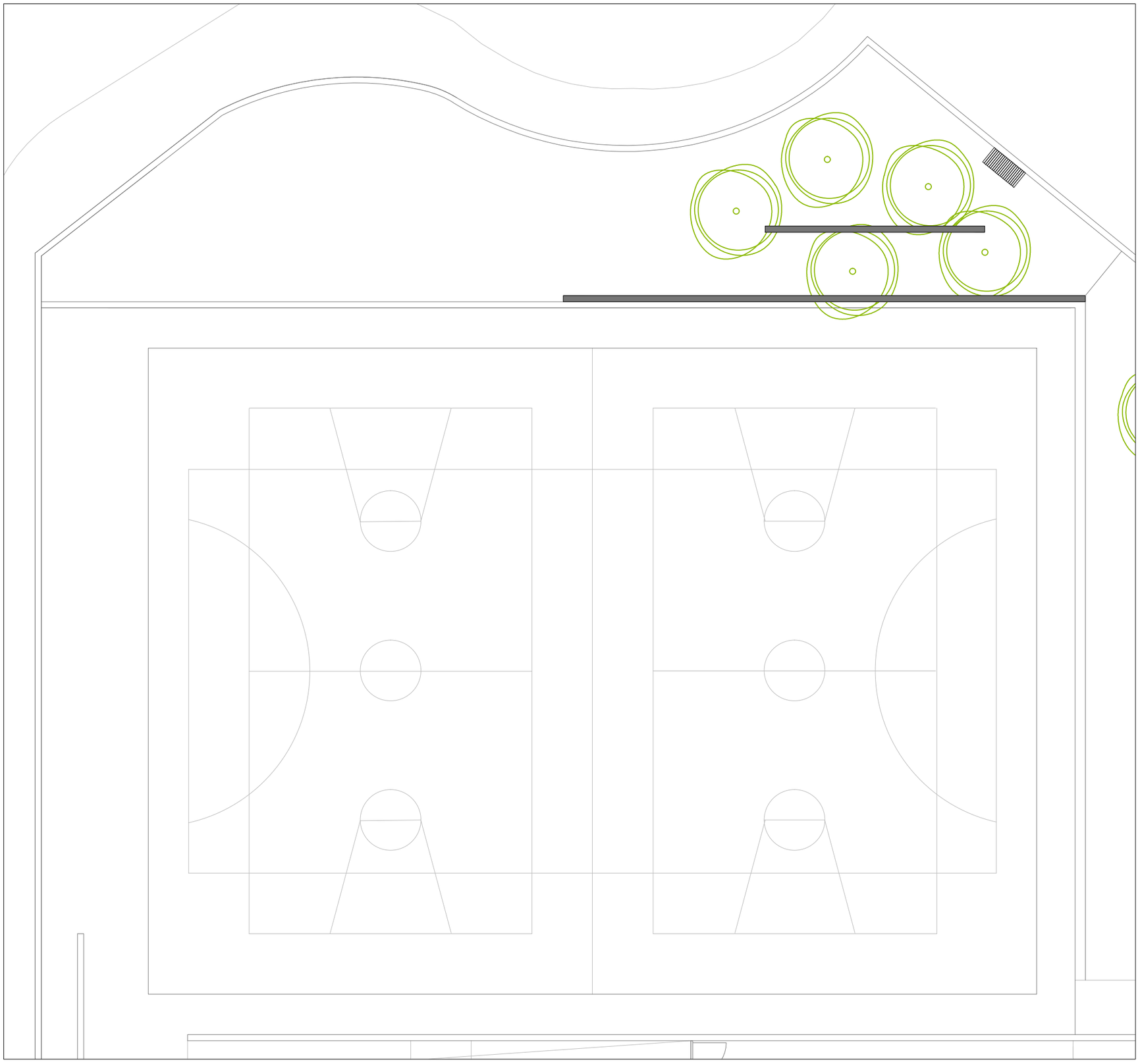

Ajuntament d'Olesa de Montserrat	TÍTOL DEL PROJECTE PROJECTE PATI ESCOLA SANT BERNAT	EMPLAÇAMENT ESOLCA SANT BERNAT OLESA DE MONTSERRAT	ESCALA E 1/1500 E 1/200 E 1/50 ORIGINALS A3	NOM DEL PLÀNOL: ELEMENT	DATA: ABRIL 2021	PLÀNOL NÚM. 07